SUNFEEL
En sintonía con los tiempos

Vitrocerámica 2 fuegos
Mod. DO4230IN

29 x 52 cm
Ancho x fondo

Analógica

x2
2 Fuegos

NO BISEL
Diseño s/bisel

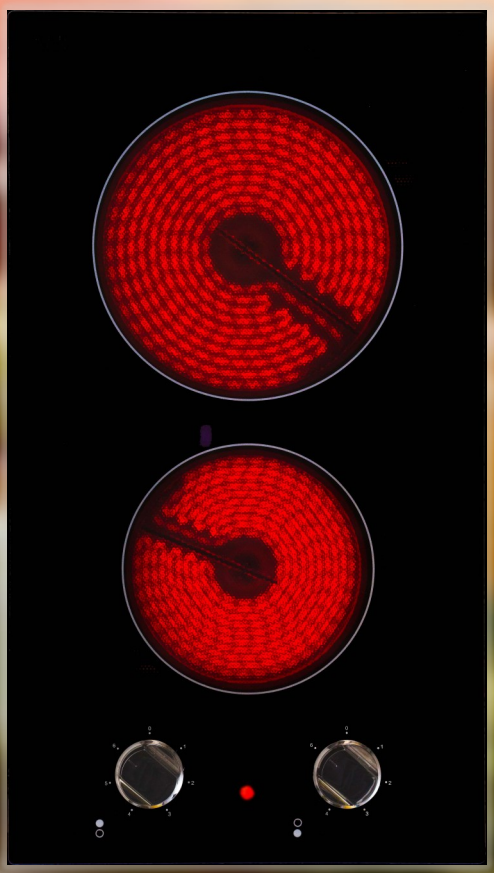

Design
No Bezel

CARACTERÍSTICAS PRODUCTO

- **2 Fuegos.**
- Analógica. Mandos placa.
- **Diseño sin bisel. Elegante y práctica.**
- Fuegos Highlite, ultra rápidos.
- **1 fuego de 145 mm y 1.200 Watios.**
- 1 fuego de 180 mm y 1.700 Watios.
- **Selector de potencia 6 niveles.**
- Indicador de calor residual. Mayor seguridad.
- **Muy fácil de limpiar.**

Fuegos ultra rápidos. Optimiza la cocción. Ahorra energía.

SCHOTT CERAN

Cristal SCHOTT CERAN. Máxima calidad y durabilidad

Indicador de calor residual. Evita riesgo de posibles quemaduras.

Datos de encastre:

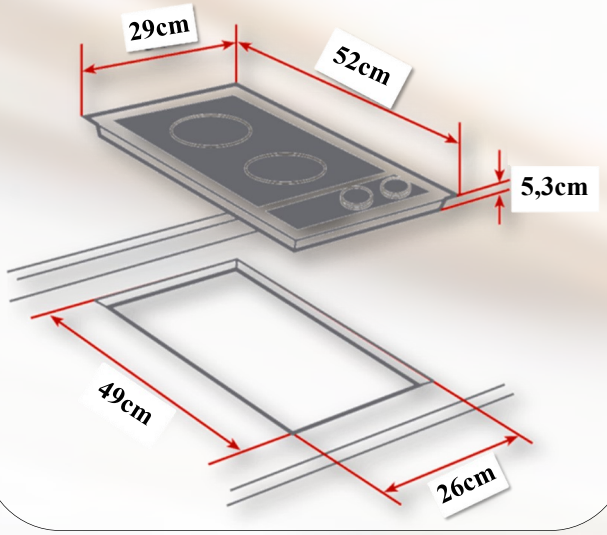

Otros datos:

- Potencia total :	2.900 Watios.
- Voltaje:	230 V
- Dimensiones pack:	304 x 578 x 132
- Unidad de embalaje:	1 unidad
- Código EAN:	8435299600044

www.codilamar.com