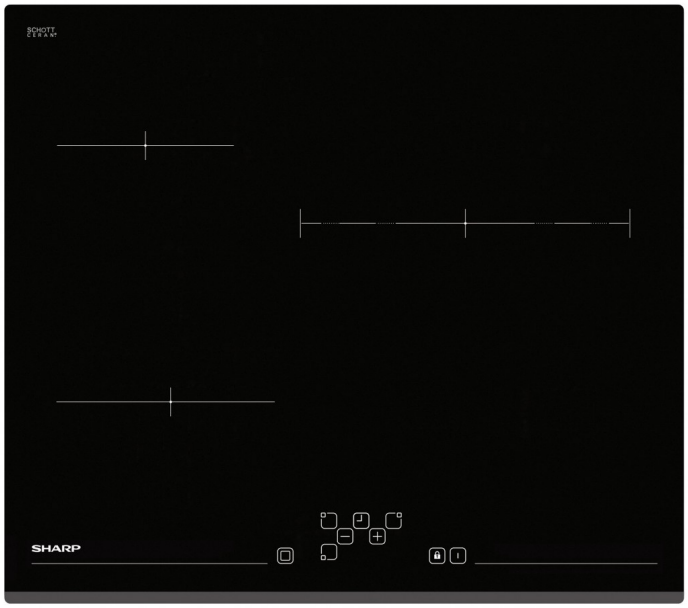

KH-6V13BS00

KH-6V13BS00 Placa Radiante

Características

- 60 cm
- 3 zonas
- Bisel frontal
- 1x14,5cm, 1x18cm, 1x27cm (Zona triple)
- Control táctil con 3 temporizadores
- Indicador de superficie caliente
- Bloqueo de seguridad

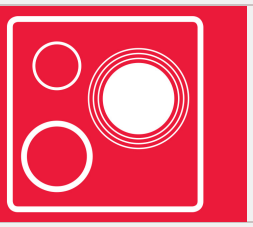

Zona triple

Esta zona permite adaptarse perfectamente a sus utensilios de cocina mediante la posibilidad de elección entre tres tamaños.

Indicador de superficie caliente

Cuando se termine de usar una zona, una 'H' se muestra en los mandos indicando que la zona permanece caliente. Este indicador desaparece cuando la temperatura baja hasta un nivel seguro.

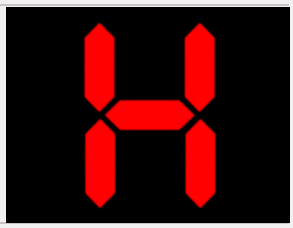

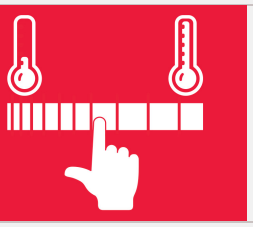

SliderTouch

Controles deslizantes intuitivos le permiten seleccionar el nivel de potencia fácilmente.

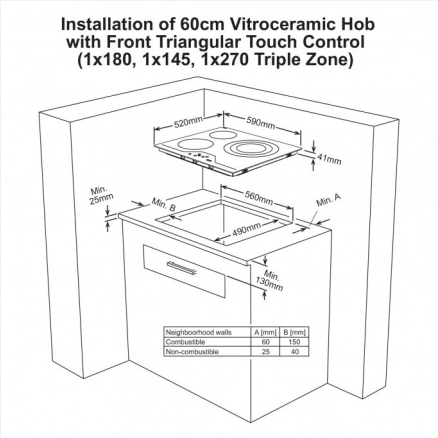

Brand		SHARP
Model		KH-6V13BS00
Type of Hob		Electric
Number of Cooking Zones		3
Size-1	cm	Ø14,5
Energy Consumption-1	Wh/kg	192,0
Heating Technology-2		Radiant
Size-2	cm	Ø18,0
Energy Consumption-2	Wh/kg	192,0
Heating Technology-3		Radiant
Size-3	cm	Ø270
Energy Consumption-3	Wh/kg	190,0
Energy Consumption of Hob	Wh/kg	191,3
This hob complies with EN 60350-2		

Energy Saving Tips

Hob

- Use cookwares having flat base.
- Use cookwares with proper size .
- Use cookwares with lid.
- Minimize the amount of liquid or fat.
- When liquid starts boiling , reduce the setting.

Características principales

Tipo de Placa	Radiante
Tipo de Construcción	Incorporado
Anchura (cm)	60 cm
Zonas Cocinado	3
Zonas Flexibles	Sí
Dimensiones Zona (cm) / Potecia (W)	1 x 14,5 cm / 1200 W 1 x 18 cm / 1800 W 1 x 27 cm / 2700 W (Zona Flexible)

Potencia Total (kW)	5.7
Ubicación Control	Frontal
Tipo de Control	Control Deslizante
Niveles de Potencia (número)	9
Marco	–
Bisel	Bisel frontal
Garantía (años)	2 años de recambios y mano de obra

Funciones

Control AutoCalor	No
Stop & Go	No

Temporizador (número)	3
Aumento Inducción (número)	3

Potencia, consumo, y voltaje

Voltaje (V) / Frecuencia (Hz)	220-240V / 50Hz
Fusible Línea Distribución / Cortocircuitos (A)	25

Dimensiones y peso

Dimensiones Placa (W x H x D) (mm)	590 x 41 x 520
Dimensiones con embalaje (W x H x D) (mm)	620 x 133 x 578
Dimensiones Dividido (W x H x D) (mm)	560 x 490
Peso (neto) (kg)	9.5
Peso (bruto) (kg)	10.25

Seguridad

Detector de Sartén	No
Sistema de Corte Térmico	Sí
Indicador Calor Superficie	Sí
Bloqueo llave	Sí
Auto Apagado	Sí
Bloqueo infantil	Sí

Accesorios

Cable Principal (m)	Si (1.1m)
Espátula	Sí

Número de artículo Europea

Código EAN	4974019872230